Expomex
DISPLAYS EXHIBIDORES GRAFICOS

www.expomex.com

# ROLL UP 2 Vistas

## INSTRUCTIVO DE USO

0

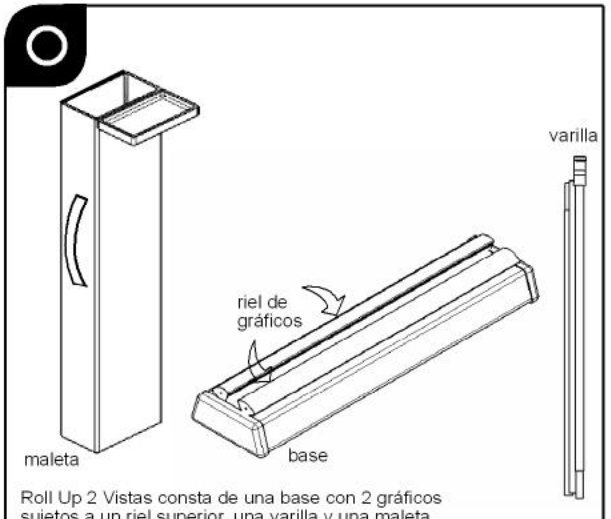


Roll Up 2 Vistas consta de una base con 2 gráficos sujetos a un riel superior, una varilla y una maleta.

1

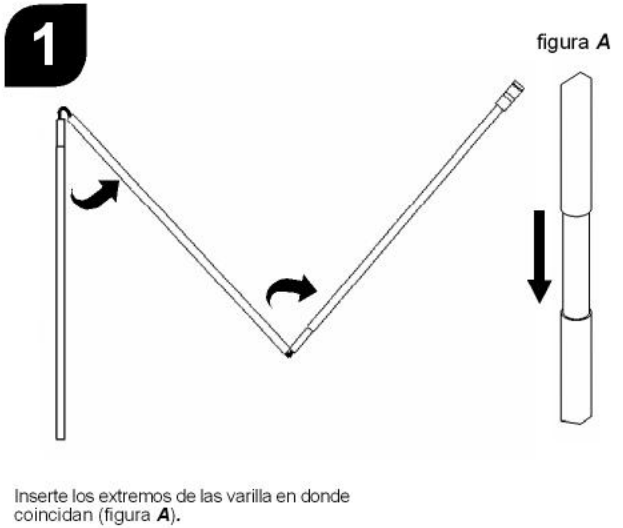


Inserte los extremos de las varilla en donde coincidan (figura ***A***).

2

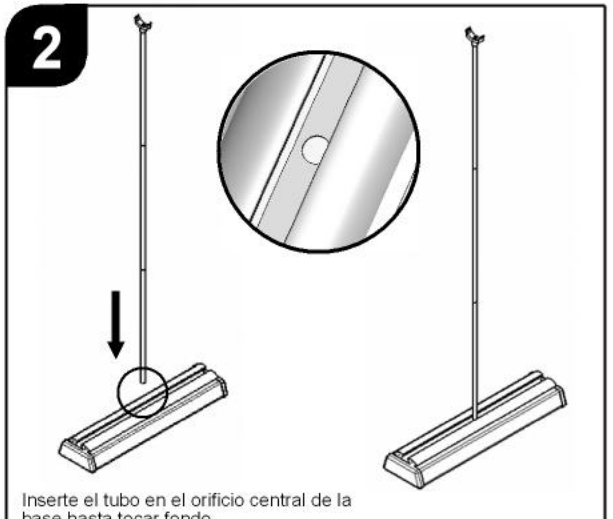

Inserte el tubo en el orificio central de la base hasta tocar fondo.

3

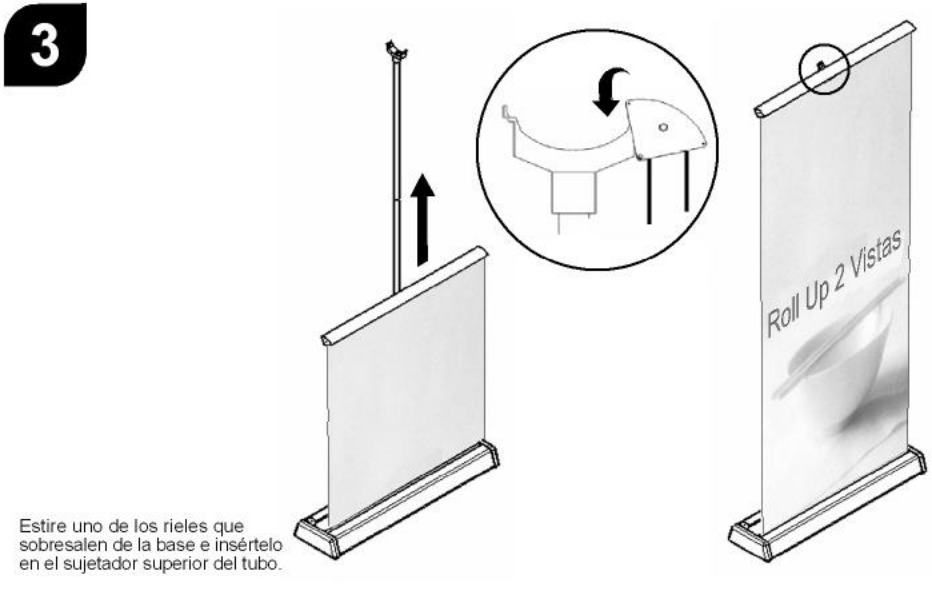


Estire uno de los rieles que sobresalen de la base e insértelo en el sujetador superior del tubo.

4

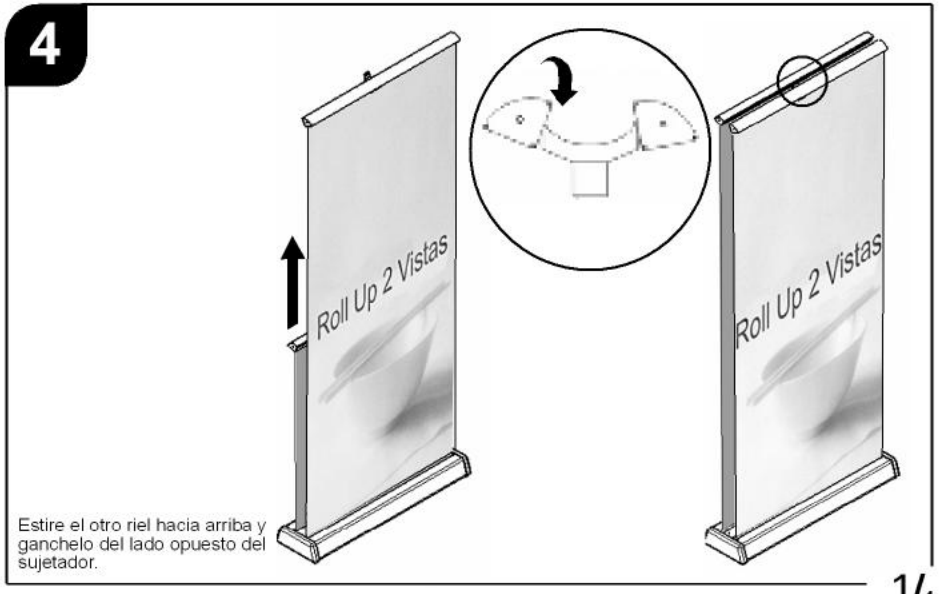


Estire el otro riel hacia arriba y ganchelo del lado opuesto del sujetador.